Дворы домов 17, 27, 23 по улице Библиотечная.

Условные обозначения

- Замена а/б покрытия проезжей части
- Проектируемое плиточное гранитное покрытие тротуара
- Замена покрытия тротуара на гранитное плиточное покрытие
- Замена а/б покрытия тротуара дворовой территории
- Замена плиточного покрытия тротуара дворовой территории
- Замена покрытия детской площадки
- Замена газона
- Опора освещения ОКК "Бульвар", 7м, светильник СТРИТ LG 55Вт LED 730 04, "САРОС"
- Опора освещения ОКК "Бульвар" 4м, светильник АКСЕЛЬ V4 AS 3К 28Вт LED "САРОС" СТВОР
- Проектируемый бортовой камень 300х300
- Проектируемый пониженный бортовой камень 300х300
- Проектируемый бортовой камень 300х150 (ГП1)
- Проектируемый бортовой камень БР100.30.15 (дворовая территория)
- Проектируемый пониженный бортовой камень БР100.30.15 (дворовая территория)
- Проектируемые деревья
- Проектируемые кустарники
- Существующие деревья
- Скамья "Лотос"
- Урна "Город"
- ИДН

По пожеланиям жителей было изменено:

1. Уширена детская площадка;
2. Убраны две зоны газона;
3. Добавлена пешеходная дорожка по территории ОКН;
4. Изменены МАФ;
5. Изменена геометрия парковочной зоны у дома 17,
6. Добавлены две ИДН.

Примечание: ориентировочное количество машиномест в данных дворах 20, из них для маломобильных групп граждан 2.

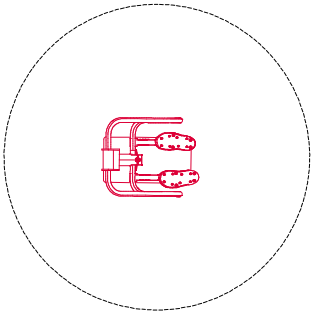

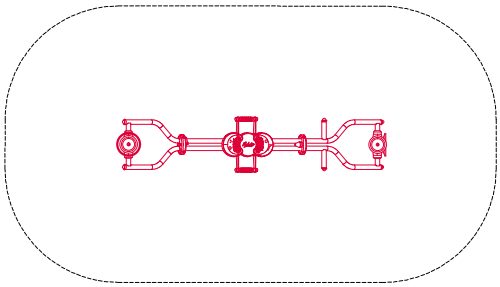

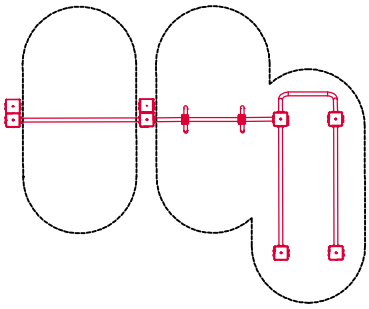

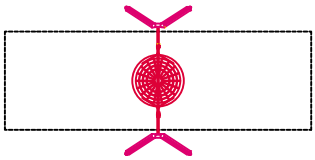

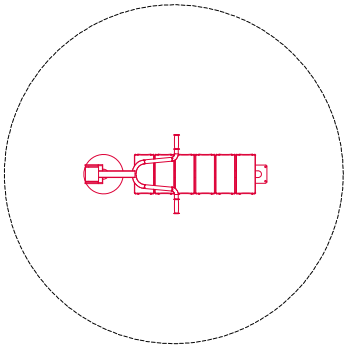

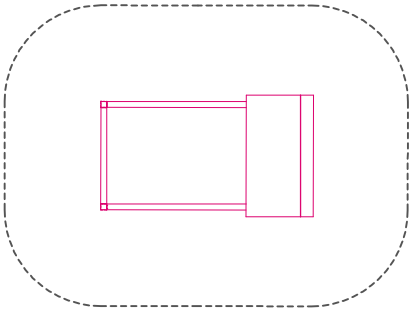
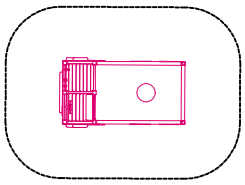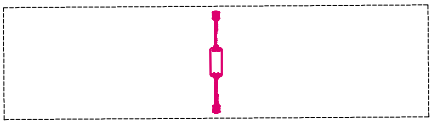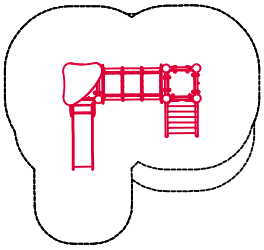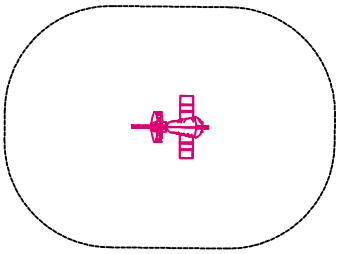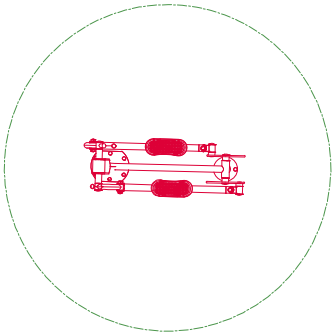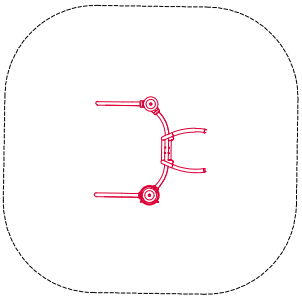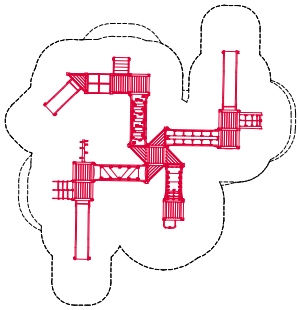
Дворы домов 17, 27, 23 по улице Библиотечная.